I4USB3IP68

PLUG USB3 IP68

AVANTAGES

- Indice de protection IP68 adapté aux environnements sévères : étanche à l'eau et aux poussières
- Connecteur USB3
- 1/4 de tour verrouillage étanche

DESCRIPTION / APPLICATIONS

- Connecteur USB3 type-A adapté aux environnements contraignants (industrie, extérieur,...)
- Permet de rendre étanche le raccordement de liens souples USB existants
- Indice de protection IP68
- Assemblage sans outils
- Diamètre de câble accepté : 4,5 - 6,5 mm
- Livré avec fiche USB3 et son câble de 1.5 m

NORMES

- Universal Serial Bus 3.0 specification
- Connecteur USB Type-A

PROPRIÉTÉS ENVIRONNEMENTALES

TEMPÉRATURE DE FONCTIONNEMENT :
-25°C à +50°C

CONFORME :
RoHS et REACH

Ce document est confidentiel, et est la propriété de CAE GROUPE. CAE GROUPE possède un copyright et le document ne doit être ni copié ni modifié sous aucune autre forme, complètement ou en partie sans permission écrite de CAE GROUPE. Les caractéristiques portées sur ce document ne sont pas contractuelles et sont susceptibles d'être modifiées sans préavis.

PROPRIÉTÉS ÉLECTRIQUES

INTENSITÉ :
25 mA

RÉSISTANCE CONTACT:
10 mΩ

RÉSISTANCE D'ISOLEMENT :
100 MΩ

TENSION DE TENUE DIÉLECTRIQUE :
100V

TENSION DE FONCTIONNEMENT :
30V

PROPRIÉTÉS MÉCANIQUES / TECHNIQUES

REVÊTEMENT:
Corps : PA 66
Connecteur : Alliage Zn+Ni

CYCLE INSERTION : 750 cycles

PERFORMANCES

SYSTÈME	APPLICATION
USB 3 Type A	USB 3 jusqu'à 7.5GHz

SCHÉMAS

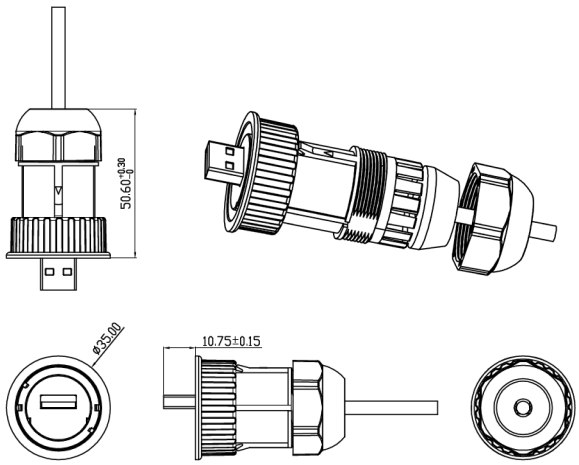

Ce document est confidentiel, et est la propriété de CAE GROUPE. CAE GROUPE possède un copyright et le document ne doit être ni copié ni modifié sous aucune autre forme, complètement ou en partie sans permission écrite de CAE GROUPE. Les caractéristiques portées sur ce document ne sont pas contractuelles et sont susceptibles d'être modifiées sans préavis.

INFORMATION DE COMMANDE

REF	DESCRIPTION	CONDITIONNEMENT
I4USB3IP68	Plug USB3 IP68 1.5m	Unitaire

PRODUITS ASSOCIÉS

I4COUPLUSBIP68
Coupleur USB3 IP68

I4CAPPLUG
Bouchon d'étanchéité pour PLUG

Ce document est confidentiel, et est la propriété de CAE GROUPE. CAE GROUPE possède un copyright et le document ne doit être ni copié ni modifié sous aucune autre forme, complètement ou en partie sans permission écrite de CAE GROUPE. Les caractéristiques portées sur ce document ne sont pas contractuelles et sont susceptibles d'être modifiées sans préavis.